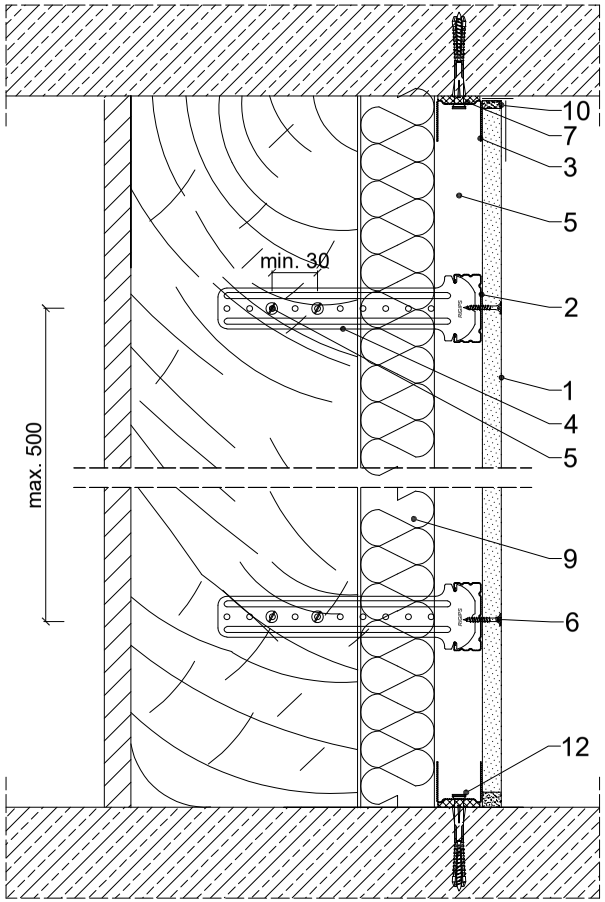

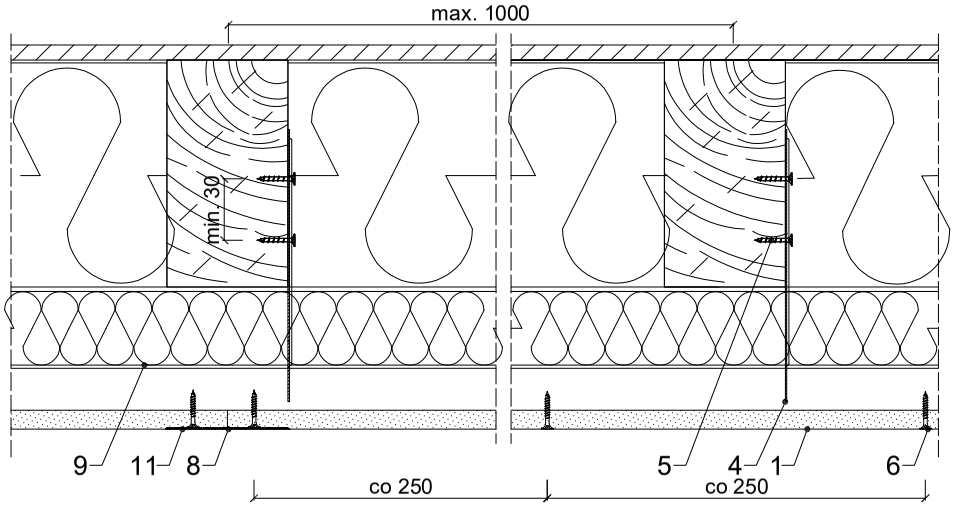

Parametry techniczne

KLASA ODPORNOŚCI OGNIOWEJ*)	MAKSYMALNA WYSOKOŚĆ	GRUBOŚĆ ZABUDOWY	MASA ZABUDOWY**)	PŁYTY GIPSOWO-KARTONOWE RIGIPS PRO***)	RODZAJ PROFILI RIGIPS	WYPEŁNIENIE WEŁNĄ ISOVER
	H	G	M			
[minuty]	[mm]	[mm]	[kg/m²]			
EI 15[1)] REI 15[2)]	bez ograniczeń	31	12	Fire typ F[3)], Fire+ typ HYDRO typ DFH2 gr. 1x12,5 mm	C RIGISTIL	ISOVER Aku-Płyta / Akuplat +, Polterm Uni lub dowolna gr. dowolna[4)]

1) Klasyfikacja ogniowa ITB 0785.3/11/R57NP, klasa odporności ogniowej EI dotyczy układu ściana + okładzina ścienna.
2) Klasyfikacja ogniowa ITB 0785.3/11/R57NP, klasa odporności ogniowej REI dotyczy układu ściana + okładzina ścienna.
3) Płyta gipsowo-kartonowa RIGIPS PRO (4PRO) Fire typ F może zostać zastąpiona przez płytę RIGIPS PRO Fire+ typ DF.
4) Dla odporności ogniowej nie wymagane wypełnienie wełną mineralną.
*) EN - klasa odporności ogniowej wg normy PN-EN 13501-2.
**) Bez uwzględnienia masy izolacji z wełny mineralnej.
***)Płyty gipsowo – kartonowe RIGIPS HABITO typ: DFRI lub DFRIH1 oraz RIGIPS Duraline typ DFRIEH1 mogą być stosowane zamiennie z płytami gipsowo – kartonowymi: RIGIPS PRO (4PROTM) typ: A, Hydro typ H2, Fire typ F, Fire+ typ DF lub Fire+ Hydro typ DFH2; przy zachowaniu klasy odporności ogniowej systemu.
Przy wyborze płyty RIGIPS HABITO należy stosować masę szpachlową RIGIPS HABITO oraz wkręty Habito. Do mocowania płyt RIGIPS PRO Duraline stosuje się wkręty HartFix.

Zapotrzebowanie materiałowe na 1m²

	MATERIAŁ	ZUŻYCIE	
		1 x 12,5	
1	Płyta gipsowo-kartonowa RIGIPS PRO Fire typ F lub Fire+ typ DF lub Fire+ Hydro typ DFH2 gr. 1x12,5mm	1,00	m²
2	Profil RIGIPS C RIGISTIL co 500mm	2,10	m
3	Profil RIGIPS U RIGISTIL	0,35	m
4	Wieszak RIGIPS do konstrukcji drewnianej do profili C RIGISTIL	1,60	m
5	Wkręt do drewna	5,00	szt.
6	Wkręt RIGIPS TN 25[1)]	12,00	szt.
7	Taśma uszczelniająca piankowa RIGIPS szer. 30mm	0,40	szt.
8	Taśma spoinowa RIGIPS	1,40	m
9	Wełna mineralna szklana lub skalna np. ISOVER Aku-Płyta / Akuplat + lub Polterm Uni	1,00	m²
10	Masa szpachlowa konstrukcyjna RIGIPS: VARIO, Premium Light, Q1 Zaczyna, SUPER	0,25	kg
11	Masa szpachlowa wykończeniowa RIGIPS: Premium Light, ProMix Finish Plus, Q2-Q3 Kończy, GOTOWA Q2-Q3 Kończy lub SUPER	0,10	kg
12	Kołek rozporowy min Ø 6 co max 1000 mm	1,90	szt

1) Rozstaw wkrętów co 250.
Nakłady materiałowe mają charakter przybliżony i nie zawierają odpadów

Rigips SAINT-GOBAIN
Saint-Gobain Construction Products Polska Sp. z o.o.
Biuro RIGIPS w Warszawie
ul. Cybernetyki 9, 02-677 Warszawa
Biuro Doradztwa Technicznego: 800 163 121
E-mail: doradcy.techniczni@saint-gobain.com
rigips.pl
BDO 000006702

Obiekt:

Lokalizacja:

Tytuł rysunku:
Okładzina ścienna Rigips 3.29.05
(klasa odporności ogniowej EI15)

Data:	Skala:	Nr detalu:	Opracował:
	1:5	3.29.05	